SCHÉMA ZAPOJENÍ VENTILÁTORŮ DOSPEL WK BLDS

PŘIPOJENÍ VENTILÁTORU K REGULÁTORU OTÁČEK VENTS R -1 / 010

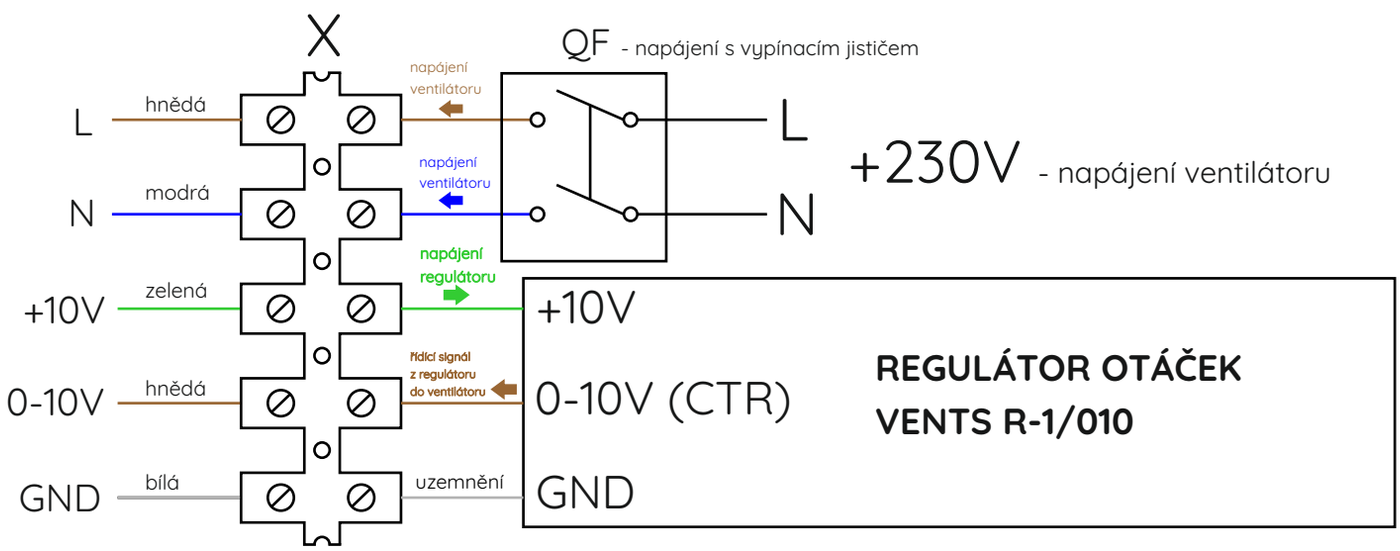

PŘIPOJENÍ VENTILÁTORU K ŘÍDÍCÍ JEDNOTCE REX EC

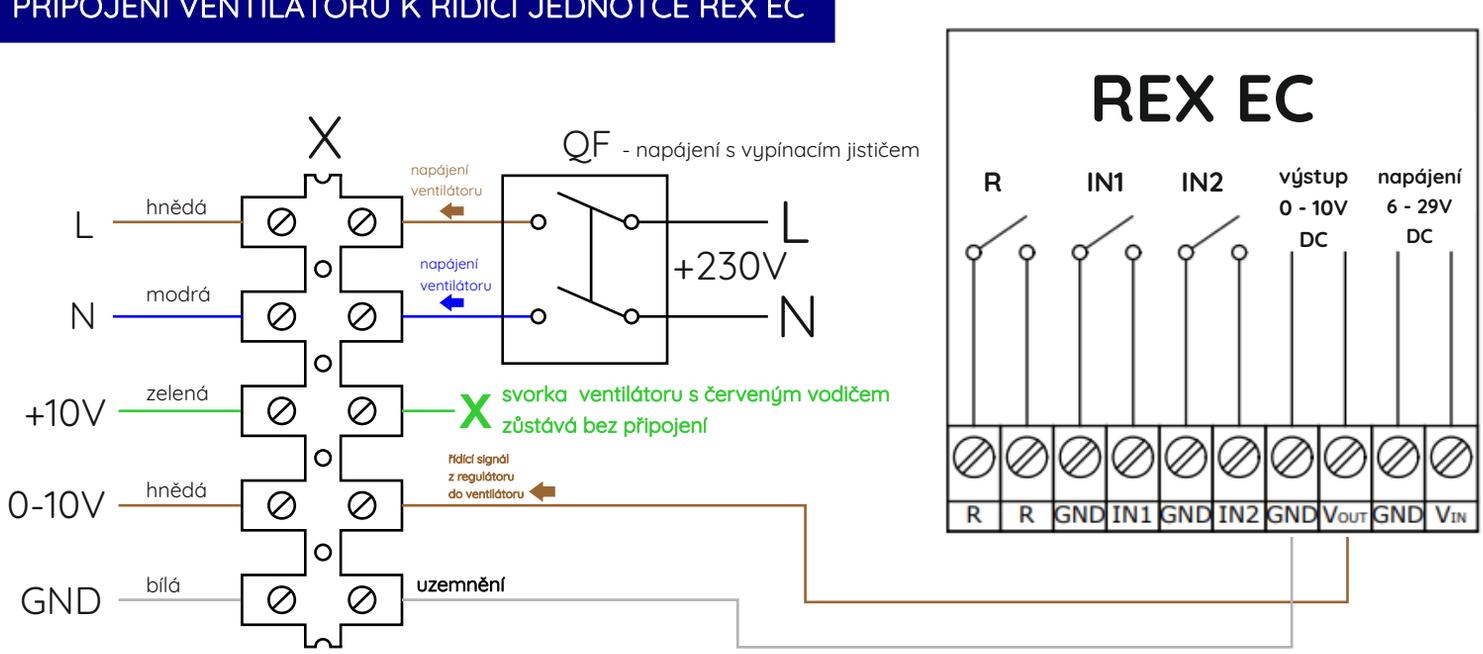

Dále se řiďte návodem na montáž a obsluhu ventilátorů a regulátorů a také platnými předpisy.
V případě dotazů a připomínek nás prosím kontaktujte na e-mail info@rekupex.cz

UPOZORNĚNÍ: Montáž a připojení ventilátoru k síti smí vykonávat pouze osoba se zodpovídající kvalifikací v souladu s platnými předpisy a normami